子ども新聞 週刊まなびー

2面	宇宙から未来を語ろう
3面	手塚塾－二階堂黎人さん
4面	全国子ども記者リポート
6面	ゲーム依存症対策条例
7面	新聞ワークシート
8面	ファントミラージュ！

毎週日曜発行
発行所
神戸新聞社
神戸市中央区東川崎町1－5－7
078・362・7056
購読お申し込み　0120・16・8349

インラインスケートの世界大会で３位に入った兵山鈴華さん＝いずれも神戸市中央区小野浜町（撮影・後藤亮平）

スポカン！ 7

アグレッシブインライン（神戸の中3・兵山鈴華さん）

靴底に車輪が一列並びで付いた「インラインスケート」をはいて、手すりの上を滑ったり、ジャンプ台で高く飛び上がったり。さまざまな技を競うスポーツ「アグレッシブインライン」を小学生で始めた神戸市立夢野中3年の兵山鈴華さん(14)はいま、全国や海外の大会で活躍しています。練習拠点の「みなとのもり公園」（神戸市中央区）で、華麗な技を見せてくれました。（太中麻美）

華麗な技 軽やかに決める

アグレッシブインラインは技の華やかさやスピード感が特徴です。兵山さんは保育園時代、おもちゃのローラースケートを買ってもらい、初めは近くの公園で遊んでいました。父の勝利さん(46)が練習場所を探したところ、インラインスケートなどのニュースポーツを練習できる施設が同公園にあると知り、通うようになりました。

インラインスケートのプレーヤーが滑る姿に憧れ、兵山さんも指導を受け始めました。周りの人の勧めで大会に出場するようにもなり、小学3年の時に全国大会のビギナークラスで優勝しました。それから本腰を入れて取り組むようになったそうです。

得意とするのは手すりの上に飛び乗り、車輪と車輪の間で滑る「グラインド」系の技です。両膝をそろえて滑る「フルトーク」や後ろ向きに滑る「アリウープ」を実演してくれました。

体勢が崩れないようバランスを取りながら、手すりを最後まで滑り切ります。見ているだけでハラハラしますが、兵山さんは涼しげな表情のまま。手をついてジャンプ台を飛び越える技も見せてくれました。軽やかに滑る姿に、爽快な気持ちになりました。

２０１８年の全国大会では、実績のある年上の選手を破って優勝を果たしました。19年6～7月にはスペインでの大会に出場し、14位に。同9月にハンガリーで開かれた大会では3位の好成績を収めました。

連覇を目指して挑んだ19年の全国大会では、プレッシャーのためジャンプのタイミングが乱れるなど日頃はないミスをし、結果は3位。「もっとレベルを上げたい」と誓いました。

新型コロナウイルスの感染拡大により、予定していた国内大会が中止や延期になるなど競技に影響が出ています。そんな中でも兵山さんは、「より一層グラインドを磨いて、選手としてレベルアップする」と次の目標を見据え、日々の練習を続けています。

専用エリアにジャンプ台

アグレッシブインラインは、街中の手すりやスロープなどを使う「ストリート」、ジャンプ台や専用の手すりなどが設置されたスケートパークで行う「パーク」、大型のハーフパイプを使う「バート」－の大きく三つに分かれています。

「みなとのもり公園」の専用エリアにはジャンプ台やスロープがあり、ベンチや階段なども技の練習に使えるよう補強されています。インラインスケートのほか、スケートボードなどの練習もできます。

「もっとレベルを上げたい」と決意を語る兵山さん

宇宙から未来を語ろう

油井亀美也さん編 ②

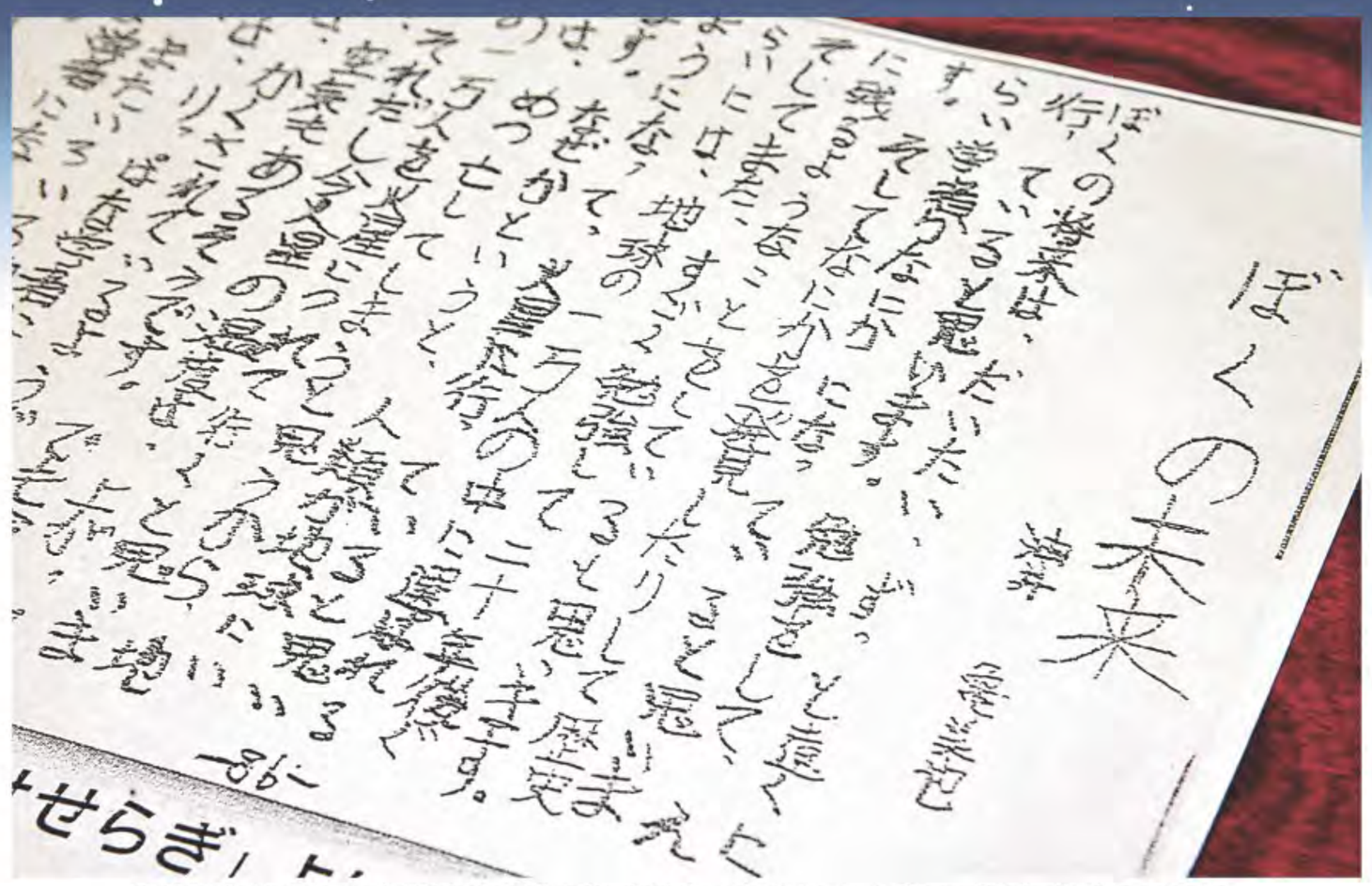

油井亀美也さんの小学校の卒業文集。「ぼくの未来」という題で、「20年後ぐらいには、火星に行っていると思います」と書いています

「将来の夢」35年後にかなう

宇宙飛行士になりたいと思ったきっかけは、わたしが住んでいたところが長野県のいなかで標高1300メートルぐらいあるんですけど、星がすごくきれいに見えて好きになったことです。

10歳ぐらいの時に、将来は天文学者か宇宙飛行士になりたいと思って、実際に夢がかなったのは45歳ですから、35年ぐらいはいろいろと事情が変わって、一本道ではなかったですね。

がんばる姿が評価された

農家の景気もあんまりよくないので、父からお金のかからない自衛隊の防衛大学校に行ってくれないかと言われて、好きな勉強を続けるためには行くしかなかったんです。当初は自衛隊から宇宙飛行士になる道も、自衛隊の中で天文学者になる道もないので、夢をあきらめざるをえない状況で、とてもなやみました。

自由もないし生活もすごく大変ですし、銃をうったり訓練をしたりと夢とは全然関係ないのですが、どこかで夢を捨てずにいっしょうけんめいがんばっていました。結局そこが評価されて戦闘機などのパイロットにしていただき、最終的に宇宙飛行士になれました。

星が好きだという気持ちがなければ多分なっていなかったと思います。

宇宙飛行士の候補に選ばれ、自衛隊のパイロットとして最後の飛行を終えて、家族と笑顔を見せる油井亀美也さん（上）＝2009年3月、埼玉県の航空自衛隊入間基地

子育てが楽しくなる情報サイト
神戸新聞子育てクラブ
すきっぷ
すきっぷは、プレママ・プレパパをはじめ、子育てにかかわる人々が集まり、地域から「子育てを楽しくする情報」を共有して発信する無料の会員制サイトです。子育ての楽しいひとときをみなさんで共有しましょう!
つながって、みんなで解決！　すきっぷ　神戸新聞　検索
お出かけ&イベント
ベビーカーで行ける!
近くのイベントを探そう!
地域の子育て団体おすすめのイベントを紹介しています。
聞いて&教えて
子育てのアイデア
みんなで共有!
ちょっとした悩みが聞ける掲示板。専門家アドバイスも。
ニュース&ブログ
妊娠、出産、子育てに関する地域の話題
兵庫県内の地域に密着した情報を提供します。
入会無料。会員になるとメリットいっぱい！　会員限定のイベントやプレゼントも用意しています
http://mintclub.kobe-np.co.jp/skip/
お問い合わせ：神戸新聞地域総研　TEL：078-362-7079

手塚塾 TEZUKA-JUKU

©TEZUKA PRODUCTIONS

講師　二階堂黎人さん　5

リボンの騎士 十二年のち

王女の行動力は女の子の憧れ

今の読者には信じられないかもしれませんが、昔は、女性の少女マンガ家はいませんでした。男性のマンガ家が、少女マンガも描いていたのです。しかも、長編ストーリーマンガ自体が存在せず、女の子の日常をほのぼのと描いたマンガ（長くても2ページ程度）や、4コママンガしかなかったのです。

ですが、1953年から56年に、手塚治虫先生が、講談社が出していた月刊誌「少女クラブ」に、「リボンの騎士」という長編を連載しました。これが、少女マンガにおけるストーリーマンガの第1号だったのです。

主人公は、シルバーランドの王女サファイヤ。彼女は、天使のいたずらで男女両方の心を持って生まれました。そのため、あるときは美しいドレスを着た王女、あるときは悪人をこらしめる騎士として、秘密をかかえて暮らすしかありません。

連載当時の昔の女の子は、親や世間から、おしとやかであることを無理に求められていました。ですから、行動力のあるサファイヤの活躍と冒険に憧れて、女の子たちはこのマンガを愛読したのです。

（作家）

王女にもどる朝の時間に花をつむサファイヤ（「リボンの騎士　十二年のち」より©TEZUKA PRODUCTIONS）

マンガが無料で読めるよ！　スマートフォンやタブレットなどでtzk.to/z6hにアクセスしてね（6月13日まで、一部対応していない機種もあります）。

生きもの大好き 2

コビトコブウシ

乳牛の子牛より小さい

牛舎のわきに自動販売機があった。お金を入れてボタンをおす。「モー」と牛の鳴き声がして、コトンと紙パックの牛乳が出てきた。おもしろくて、おいしい。

埼玉県東松山市の埼玉県こども動物自然公園にある「乳牛コーナー」。自販機のそばの運動場にはいろんな種類の子牛がいる。去年秋に生まれたホルスタイン種の子牛がとてもかわいい。

子牛たちのとなりのさくの中に、灰色がかった牛が２頭ならんでいた。体の大きさは、横にいる子牛たちよりも小さいぐらいだ。

でも子牛ではない。説明を読むと、角が短い方がニアコという名前で24歳、角が長いのがチャイで20歳だ。

「この２頭はコビトコブウシという種類で、人間でいえば80歳をこえるぐらいのおばあちゃんです」と担当の内野朋子さん。元気そうに見えるけれど、お年よりなので「暑さ寒さにも強くないし、歩くのもゆっくりです」。

奥歯もすりへってきている。「反すう動物なので、食べたものを歯ですりつぶさなくてはなりません。えさのほし草は、きざんでやっています」

コビトコブウシはインドやスリランカにいる。日本の動物園ではここにしかいない。

寒い日にもう一度会いに行ったら、体に布を着せられていた。大切にされているんだ。

灰色が美しいコビトコブウシ。お年よりだからか、とてもおだやかな感じがした＝埼玉県東松山市の埼玉県こども動物自然公園

中村哲医師は2003年からアフガニスタンで堰と用水路づくりを始めました。「緑の大地計画」と名づけたかんがい事業です。３年前からしていた井戸掘りだけでは干ばつによるうえで苦しんでいたアフガニスタンの人をすくえないと思ったからです。中村医師が事業を進めるうちに、なぜ福岡県朝倉市の山田堰に注目したのでしょうか？

筑後川の「山田堰」㊦

西日本新聞（福岡）

干ばつで苦しむ人すくう参考に

「中村先生は山田堰になんども足を運び、ときには3日連続で堰と川の流れを見つめていました」と徳永哲也さん(74)。そして、こう言ったそうです。

「流れに逆らわない角度で堰が斜めにつくられているので洪水に強い。人の力でつくられ、ほぼ同じ形で昔から利用されている。アフガニスタンに合っている」。アフガニスタンの川は、山田堰がある筑後川のように流れがはやく、あたらしい技術よりも人の力が大きな頼りになるアフガニスタンの現状にぴったりと考えたのです。

「中村先生は医者であり、工事をする専門家ではありませんでしたが、ひとりで勉強して工事の先頭に立ちました。まるで古賀百工さんのようでした。先生がつくった図面はとてもわかりやすく、おおくの人が工事に参加できる助けになったと思います」と徳永さん。

緑の大地計画によってアフガニスタンでは、福岡市の半分ほどの広さになる1万6500ヘクタールもの土地が耕せるようになりました。「朝倉の先人たちの知恵。現地の人の生きるか死ぬかの努力。これが力となってアフガニスタンが生まれ変わりつつありますよ」。朝倉市の講演で中村医師は目を輝かせて話したそうです。

昨年4月に訪問したアフガニスタンで中村医師（左）と握手する徳永さん

中村哲医師の「緑の大地計画」

アフガニスタンに同じ堰建設

徳永さんは19年4月にアフガニスタンを訪問、中村医師と現地の人々がつくった堰が山田堰にそっくりで目頭があつくなったそうです。感動している徳永さんを見て中村医師はうれしそうにほほえみ、長い握手を交わしました。しかし、その年の暮れ、12月4日に悲劇が襲いました。中村医師が凶弾に倒れたのです。

生前、中村医師は徳永さんに「朝倉は三連水車は有名だけど、この山田堰はおおくの人に知られていない。この世界にほこれる堰をもっと発信するのもあなたの役割ではないか」と言ったそうです。この言葉に刺激され、徳永さんは山田堰の知識を深め、そのすごさを発信、広く伝えることに力を入れるようになりました。

堰を見にきた国連食糧農業機関（ＦＡＯ）の人（左）に説明する徳永さん（中央）とうしろで見守る中村医師＝2016年

「医療の前に水が必要」

中村哲医師　1946年、福岡県生まれ。84年にパキスタンで医療活動を始めるが、戦乱で隣の国アフガニスタンから逃げてくる患者がふえたのでアフガニスタンにも病院をつくった。2000年、干ばつに苦しむアフガニスタンの人を見て、医療の前に水が必要と考え、井戸を掘り始めた。さらに人々が平和なくらしをするためには農地がかかせないと「緑の大地計画」を立て、03年から用水路や堰づくりをスタート。つくった井戸は1600本、用水路は長さ27キロメートル、堰の数は九つ。19年12月４日、アフガニスタンのジャララバードで銃撃されて亡くなった。73歳だった。

㊧アフガニスタンの帽子をかぶり、笑顔をみせる徳永さん
㊨徳永さんの説明を聞くこども記者たち＝１月

生活　医師らにエール 東京タワー青色に

新型コロナウイルス感染者の治療に取り組む医師や看護師らに感謝や支援の意思を示すため、東京タワーや東京スカイツリー、東京都庁舎などが青色にライトアップされました。東京スカイツリーには「みんなで（コロナに）打ち勝とう」という英語のメッセージも表示されました。

アメリカやヨーロッパなど世界中で、医師や看護師らを奮い立たせるために駅や教会、サッカー場を青くライトアップする動きが広がっています。

小池百合子・東京都知事は「医療従事者や生活に欠かせない仕事をしている方々にエールの意味をこめてライトアップを応援してほしい」と話しています。

青色にライトアップされた東京タワー＝４月16日、東京都港区

国際　コロナで休校の子ども 世界で15億人

国連は、新型コロナウイルス感染の世界的大流行で日本など188カ国が全土で休校にし、15億人以上の子どもが学校に通えなくなっていると発表しました。給食を栄養源として頼りにする143カ国の子ども約３億6850万人の成長に大きな心配が生じると強調しています。

ドイツ西部で、休校で空になった学校の教室（ゲッティ＝共同）

国連のグテレス事務総長はオンラインで記者会見し、休校の影響で、教育や食事の問題に加え、児童虐待などについて「兆候を早期につかむ重要な仕組みが失われている」ことも指摘しました。

医療制度の崩壊も心配されるほか、景気後退が貧しい家庭を直撃し、いつもの年より「数十万人多くの子どもが亡くなる可能性がある」と強調。「国家指導者らは全力で、感染の流行による子どもへの影響をやわらげなければならない」と訴えました。

ニュースアラカルト

文化　「うちで読書を」 東野圭吾作品電子化

人気のミステリー作家の東野圭吾さんが、自分が書いた７作の小説を、スマートフォンなどで読める電子書籍にしました。東野さんはこれまで電子書籍化をしてこなかったのですが、新型コロナウイルスの感染拡大で人々が外出を控えるよう求められているため、家でゆっくり本を読んでほしいと、電子書籍版を出すことにしました。

東野圭吾さん

東野さんは「外に出たい若者たちよ、もうしばらくご辛抱を！　たまには読書でもいかがですか。新しい世界が開けるかも」と話しています。

今回電子書籍になった「容疑者ｘの献身」「白夜行」「ナミヤ雑貨店の奇蹟」などは、映画やテレビドラマになった人気作品ばかりです。

７作品はアマゾンなどの電子書店で買うことができ、キンドルなどの専用機器やスマートフォンのアプリで読むことができます。

社会　日本の人口の減り方 過去最大

外国人をふくめた日本のすべての人口は、昨年10月の時点で１億2616万７千人だったと総務省が発表しました。前の年より27万６千人減り、これまでで最も大きい減り方です。

40の道府県で人口が減る一方で、東京やその周辺など７都県で増え、大都会への「一極集中」が止まりません。台風や地震が続き、最近は新型コロナウイルスの感染が広がっています。一部の地域に人が集まりすぎるのは問題です。

若い人が少なく、お年よりが多い「少子高齢化」にもブレーキがかかりません。働き手の中心である15歳から64歳の人の数は、7507万２千人で全体の６割でした。65歳以上は3588万５千人、14歳以下は1521万人でした。

外国人は、21万１千人増えて243万６千人でした。いろんな業界で人手不足になっていて、外国人を多く受け入れているためと思われます。

人口が集中する東京＝2019年1月

チャレンジ　5月第1週の問題

問題の答えを三つの中から一つ選んでね。ヒントは今週の「週刊まなびー」にあるよ。

問１　底に車輪が並んで付いたスケート靴で技を競うスポーツは？
①アグレッシブインライン　②ローラースケート
③インラインスケート

問２　中村哲医師がアフガニスタンでつくった堰は何を参考にした？
①福岡堰　②筑後堰　③山田堰

５月分のクイズや質問（３日から５回）の答えをまとめてはがきで送ってください。クイズ正解者の中から抽選で図書カード（千円分２人、500円分６人）が当たります。応募要項は５月31日に掲載します。６月４日必着。

チャレンジ４月分の解答

第1週　問1　③1940年
　　問2　①アマビエ
第2週　問1　③テレワーク
　　問2　①恐慌
第3週　問1　③スペイン風邪
　　問2　②護身術

ニュース なぜなに

香川のゲーム依存症対策

条例でゲーム1日60分まで

四国の香川県では4月から、インターネットゲームの使用時間を学校のある日は60分まで、休みの日は90分までを目安にするという決まりができました。ゲームにのめりこみ、やめたくてもやめられない依存症を防ぐためだとして、香川県内のルールである条例が定められたのです。こうした条例は全国初です。

使用時間を決めたのは依存症が問題になっているからです。国の調査では、ゲームも含めたネット依存の疑いがある中高生は93万人に上るとみられます。世界保健機関（WHO）も2019年、ゲームのしすぎで生活に問題が生じることを依存症に認定しました。香川県の議会はこうしたことから3月に条例を作りました。

条例はほかにスマートフォンを、中学3年までは午後9時、高校3年までは午後10時を回ったら使うのをやめるよう定めました（学校の宿題の調べ物や家族との連絡は除く）。家庭で話し合ってスマホやゲームの使用方法のルールを作り、親は子どもにそれを守らせるよう求めています。

依存症を防ぐには学校や医者などのサポートも必要なので、学校や医者、ゲームを作る会社などに対策を取ることもお願いしています。

最初はスマホの使用を平日60分に制限する案もありましたが、「厳しすぎる」という意見があり、この形になりました。条例は目標を決めたもので、守れなくても罰則はありません。

条例を作るときには「ゲーム依存とは何かがはっきりしない」「ゲームやスマホの時間は県が決めることではない」と反対意見がありました。議員の中にも「もっと話し合った方がいい」という声があり、条例を作るか決める多数決では反対した議員も多くいました。

ゲームをめぐる香川県の条例のポイント

- 条例を作った目的はインターネットゲーム依存症から子どもらを守るための対策を総合的に進めるため

- ネットゲームの使用時間は学校のある日は60分、休みの日は90分までを目安とし、家庭内でルールを作る

- スマートフォンの使用時間は中学３年までは午後９時、高校３年までは午後10時までとする。学校の宿題の調べ物や家族と連絡する場合は除く

- 学校や医者、ゲームを作る会社なども依存症にならないような対策を進める

さらにくわしく

家庭の問題に介入 疑問の声も

ゲームの使用時間を決めた香川県の条例には「ルールを決めるのは家庭の問題。他人が口出しすべきではない」と介入に疑問の声も聞かれます。

条例を可決した香川県議会＝3月

中学生はどう考えているのでしょうか。香川県東かがわ市の中学３年、外山さくらさん(14)は「中学生は思春期で難しい時期。親や先生から厳しく言われたら反発して、言うことを聞かない人も多いのでは」と話します。ただスマートフォンを使っていると、あっという間に１時間たってしまうことも多いといい「私たちも直さないとだめだと思う」と話します。

親はどうでしょう。小学４年と２年の子どもがいる高松市の野崎香里さん(43)は「ゲームのしすぎは問題だけど、やめさせようとすると騒いでしまい、もっと大変になる」と困っています。

新型コロナウイルスで自宅にいる時間が長くなっています。大切なのは大人に言われる前に、一人一人がゲームのやりすぎやスマホの使いすぎに気をつけることかもしれません。

４月26日出題問題の解答と解説

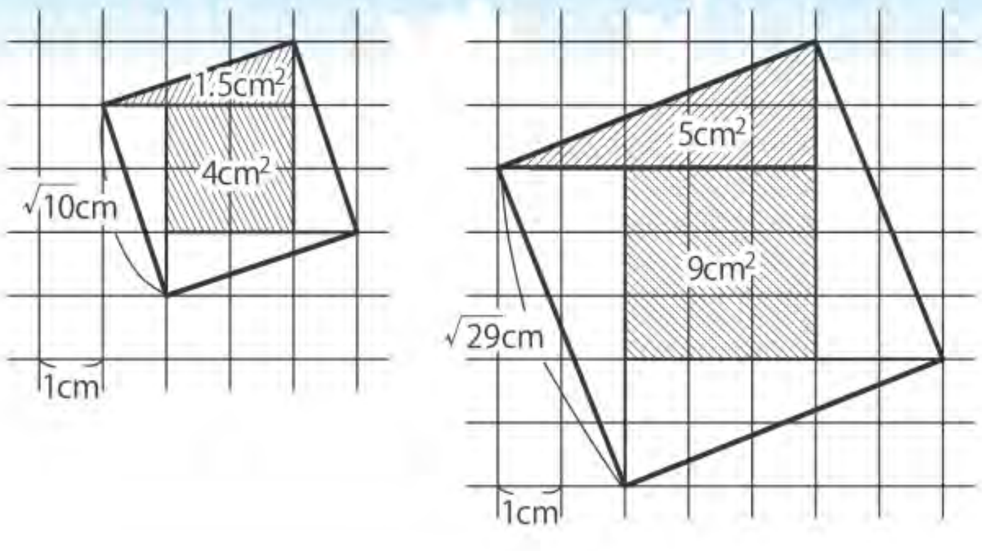

左の図のように面積が10㎠、29㎠の正方形を作ることで、長さが$\sqrt{10}$㎝、$\sqrt{29}$㎝の線分を描くことができます。

フムフムナルナル

やってみよう!! ワークシート

新聞には毎日、たくさんの記事や写真、広告が載っています。世界的な大ニュースから身近な地域の話題までさまざまです。神戸新聞社は、その中から知ってもらいたいことや深く考えてほしい記事を取り上げ、ワークシートを作って自宅学習などに活用してもらっています。今回は新型コロナウイルス感染防止の話題です。

子どもの感染 家庭で防ぐ

こまめに手洗い■屋外の遊びもOK

4月に入り、兵庫県内で新型コロナウイルスの感染が10代や10歳未満に広がり始めている。22日時点で10代が24人、10歳未満が6人。成人に比べ割合は少なく、重症化のリスクも低いとされるが、日本小児科学会によると、乳児や持病のある子どもは注意が必要という。神戸市小児科医会会長の二宮道人医師(72)は「家族で規則正しい生活と手洗いの習慣化を」と呼び掛ける。（井川朋宏）

親経由？ 10代以下、県内で急増

県内の10歳未満の感染者は、4月9、12日に加東健康福祉事務所管内（北播磨）の男児の感染を相次いで確認。14日には神戸市が男児2人を発表し、同日に伊丹健康福祉事務所管内（伊丹、川西市、猪名川町）の未就学女児、15日に加古川市の男児の感染が分かった。

10代の感染者も3月は1人だったが、4月は23人（22日時点）に急増。全感染者に対する割合は10歳未満が1・1%、10代は4・3%だった。日本小児科学会によると、子どもは感染した大人から家庭内でうつる例が多いといい、県内の事例でも家庭内での感染が疑われる。

子どもの感染は無症状や軽症が多く、重症化する割合はかなり低いが、日本小児科学会は「呼吸状態が悪くなることがあり、乳児や、小児ぜんそくなど持病がある子どもは注意が必要」としている。

さらに「体温37・5度以上が4日続く」といった新型コロナの感染疑いの基準は、子どもの多くの風邪が該当。息苦しそうな場合などは医療機関に連絡し、診察を受ける必要があるという。二宮医師は「乳児なら発熱や食欲不振、不機嫌で泣きやまない、といったサインを見逃さないことも重要」と指摘する。

日常生活について、同会は「他人との接触を避ければ屋外での遊びはリスクが低い」とするが、風邪症状があれば外出を控え、人がよく触れる場所を触った後や、飲食前の手洗いを推奨する。二宮医師は「十分な睡眠と栄養をとり、散歩など適度な運動でストレスをためず、抵抗力を落とさないようにしてほしい」と話している。

4月23日の朝刊にのった記事

子どもの感染予防のポイント

- 家庭内で大人からうつる例が多い
- 乳児やぜんそくのある子らは重症化に注意
- 乳児は食欲不振、機嫌など変化を把握
- 呼吸が苦しい状態などは医療機関に連絡
- 風邪の症状があれば外出を控える
- 物に触れた時や飲食前などこまめに手洗い
- 十分な睡眠と栄養をとる
- 適度な運動でストレスをためない

答えは5月10日の「週刊まなびー」にのるよ。

①兵庫県内で子どもの感染が広がっていますが、４月22日現在で何人の感染が確認されていますか。

10代 □ 人、10歳未満 □ 人

②子どもはどこでうつる例が多いですか。

感染した大人から □□ 内でうつる例が多い

③子どもは重症化する割合は低いですが、注意が必要なのはどのような人ですか。

□□ や、小児ぜんそくなど持病がある子ども

④家庭内であなたはこれからどんなことに気をつけますか。

もっとワークシートをやってみたいと思った人は、電子版「神戸新聞ＮＥＸＴ」の「神戸新聞ＮＩＥ」コーナーでワークシートを検索してみてください。たくさんあるので興味のある新聞記事を選んでね。今回のワークシートの答えはメール（kobe-nie@kobe-np.co.jp）かはがき（〒650－8571　神戸新聞社「週刊まなびー」ワークシート係）で、名前と学年または年齢を添えて５月９日必着で送ってね。正解者の中から抽選で10人に神戸新聞の記念品をプレゼントします。

4月26日週刊まなびー

ワークシートの解答例

①「２０１６」年「４」月
②「熊本」城
「天守閣」周辺
③阿蘇地域の主要「交通路」の復旧・開通
災害公営住宅での「交流促進」などの孤立防止

ポーズをとる（左から）石井蘭さん、山口綺羅さん、菱田未渚美さん、原田都愛さん。ドラマの撮影の合間にみんなでおかしを食べたり勉強したりするそうです

インタビュー
Interview

歌っておどって大舞台でライブを

テレビドラマ「ファントミラージュ！」主演

菱田未渚美さん(13)
山口　綺羅さん(16)
原田　都愛さん(15)
石井　　蘭さん(15)

テレビドラマ「ひみつ×戦士　ファントミラージュ！」で正義の味方に変身して戦う女の子４人組として主演し、映画公開も予定する菱田未渚美さん(13)、山口綺羅さん(16)、原田都愛さん(15)、石井蘭さん(15)。４人が入った、歌っておどる９人グループ「ガールズガールズ」ができ、大きな会場、アリーナの舞台でライブコンサートを開くことが目標だと話します。

―映画の見どころは？

山口「テレビもコメディー系の場面がすごく多いんですけど、映画はだれが見ても笑いが止まらなくなるような作品になっていると思います」

―テレビドラマは1年以上続いていますね。

石井「ガールズ戦士シリーズが、いままで『ミラクルちゅーんず』『マジマジョピュアーズ』とやってきて、三つ目のわたしたちで初めて1年をすぎて4月以降も放送されると決定して、わたしたち自身もうれしいです」

―EXILEがつくったダンススタジオ「EXPG」に通う中でチャンスをつかんだのですね。

ひしだ・みなみ　中２。兵庫県生まれ。小３でＥＸＰＧ大阪校に入る。

やまぐち・きら　高２。長崎県生まれ。小１からダンスを習い、中２でＥＸＰＧ福岡校に。

はらだ・とあ　中３。神奈川県生まれ。幼稚園の時にサッカーをやめてダンスを始め、小６でＥＸＰＧ横浜校に。

いしい・らん　高１。埼玉県生まれ。小さい時からチアダンスをし、小６でＥＸＰＧ大宮校に。

映画「劇場版　ひみつ×戦士　ファントミラージュ！　～映画になってちょーだいします～」で変身した４人（ⓒＴＯＭＹ・ＯＬＭ／劇場版ファントミラージュ！製作委員会）

原田「わたしは最初はダンスでがんばろうと思っていたんですけど、オーディションのお話をいただいて、せっかくのチャンスだから自分のできるところまでやってみようと思いました」

―４人とも学年がちがうけれど、なかよし？

山口「そうですね。ぜんぜん上下関係とかなく、みんなでわいわいと、つねに話しています」

―目標は？

菱田「知名度を今よりももっと上げて、世界中の人に知ってもらいたいし、グループとしてはアリーナにお客さんを集めてライブができるようにがんばっています」